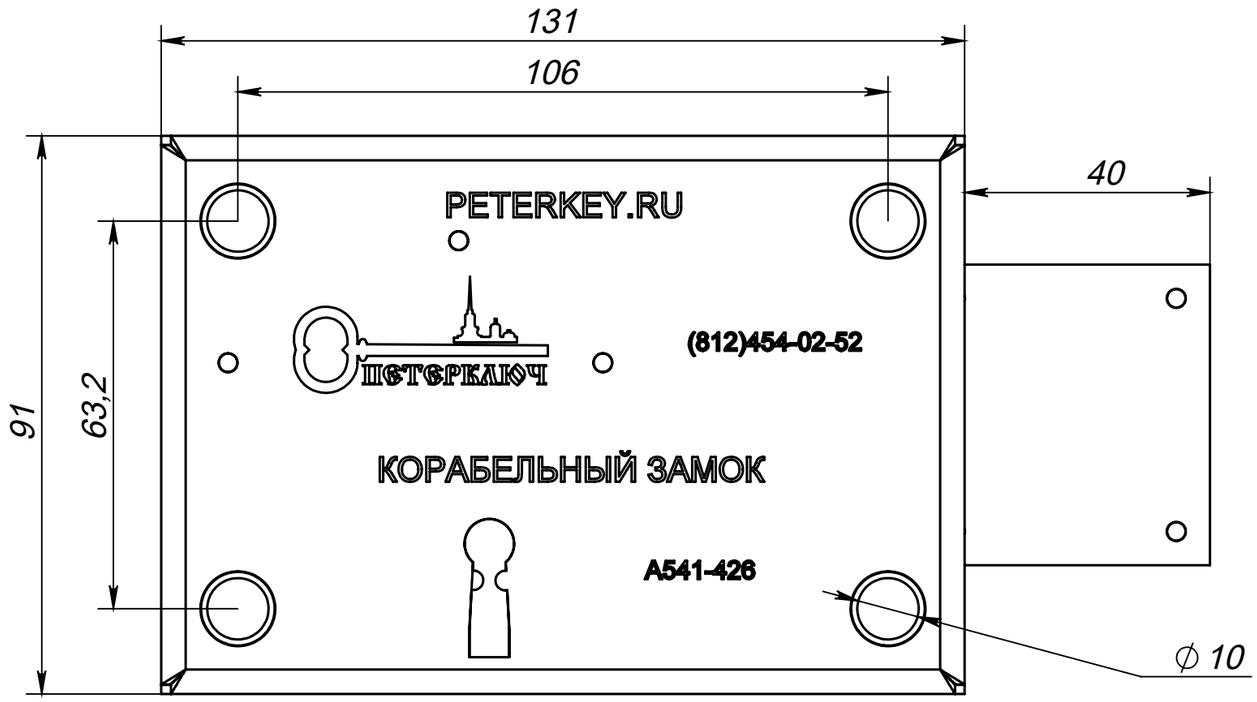
131
106
40
91
63,2
PETERKEY.RU
ПЕТЕРКЛЮЧ
(812)454-02-52
КОРАБЕЛЬНЫЙ ЗАМОК
A541-426
⌀ 10

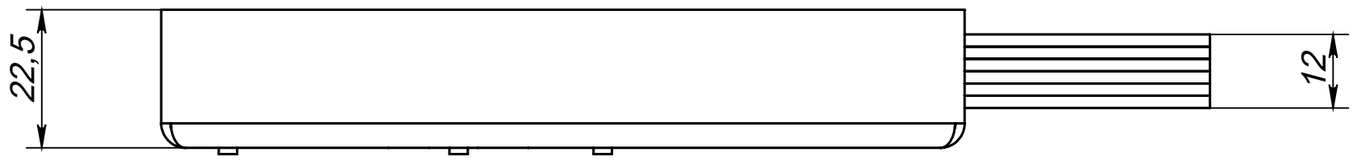
22,5
12

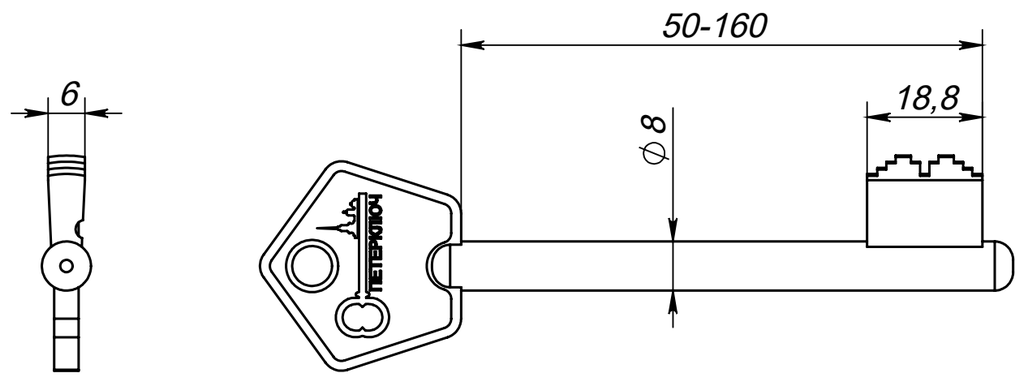
6
50-160
18,8
⌀ 8
ПЕТЕРКЛЮЧ